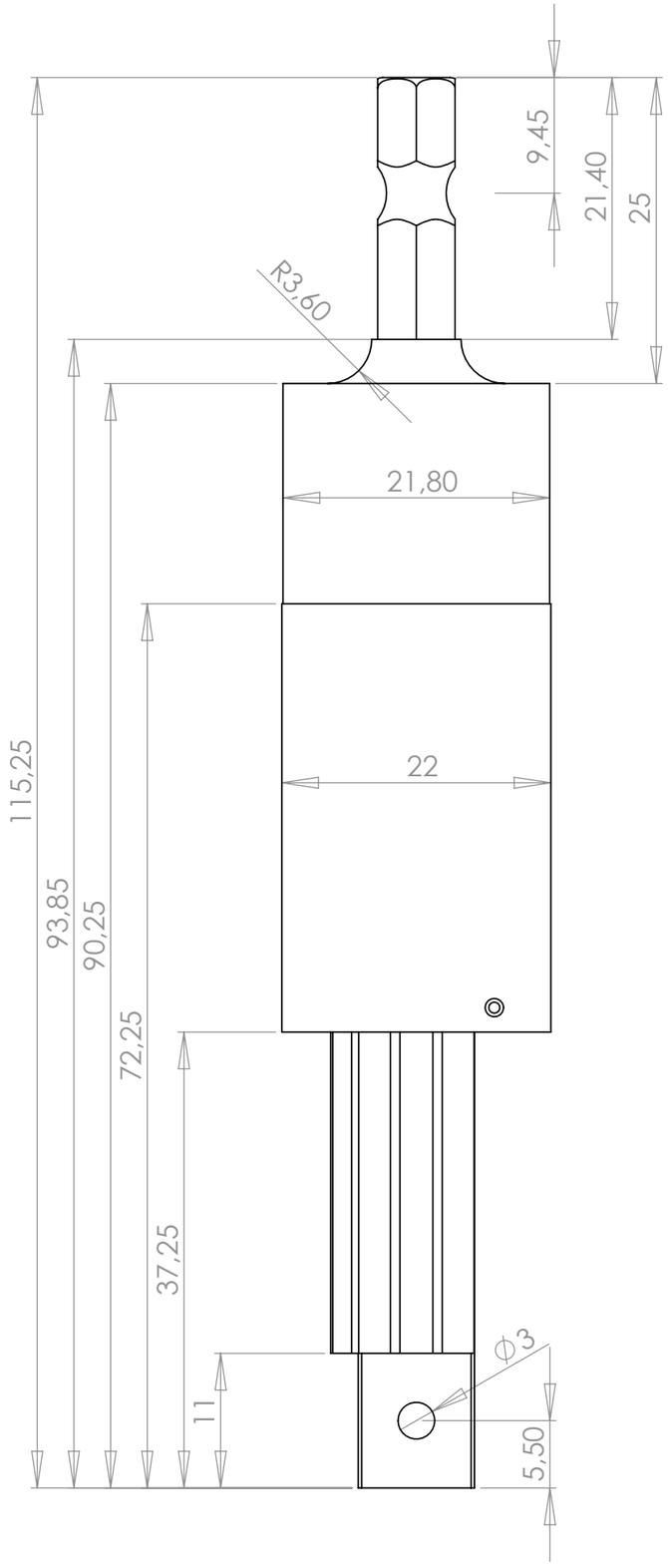

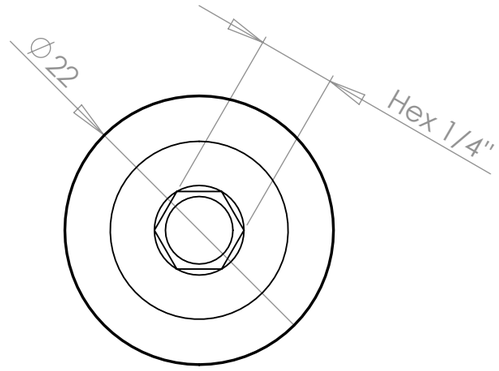

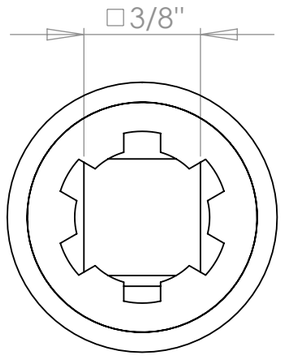

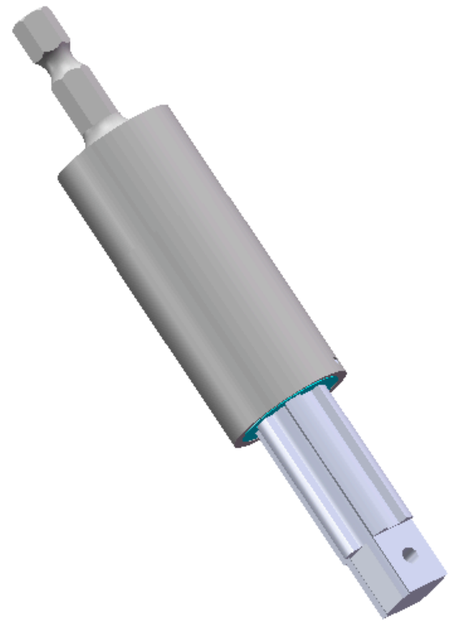

REVISIONE	NOME	FIRMA	DATA
1	Pretto Giuliano		19/05/09
2			
3			

MATERIALE: Acciaio C40 temprato

Nome Compensatore Kolver 1/4H-3/8

Kolver S.R.L.

Codice Da definire

FORMATO A3