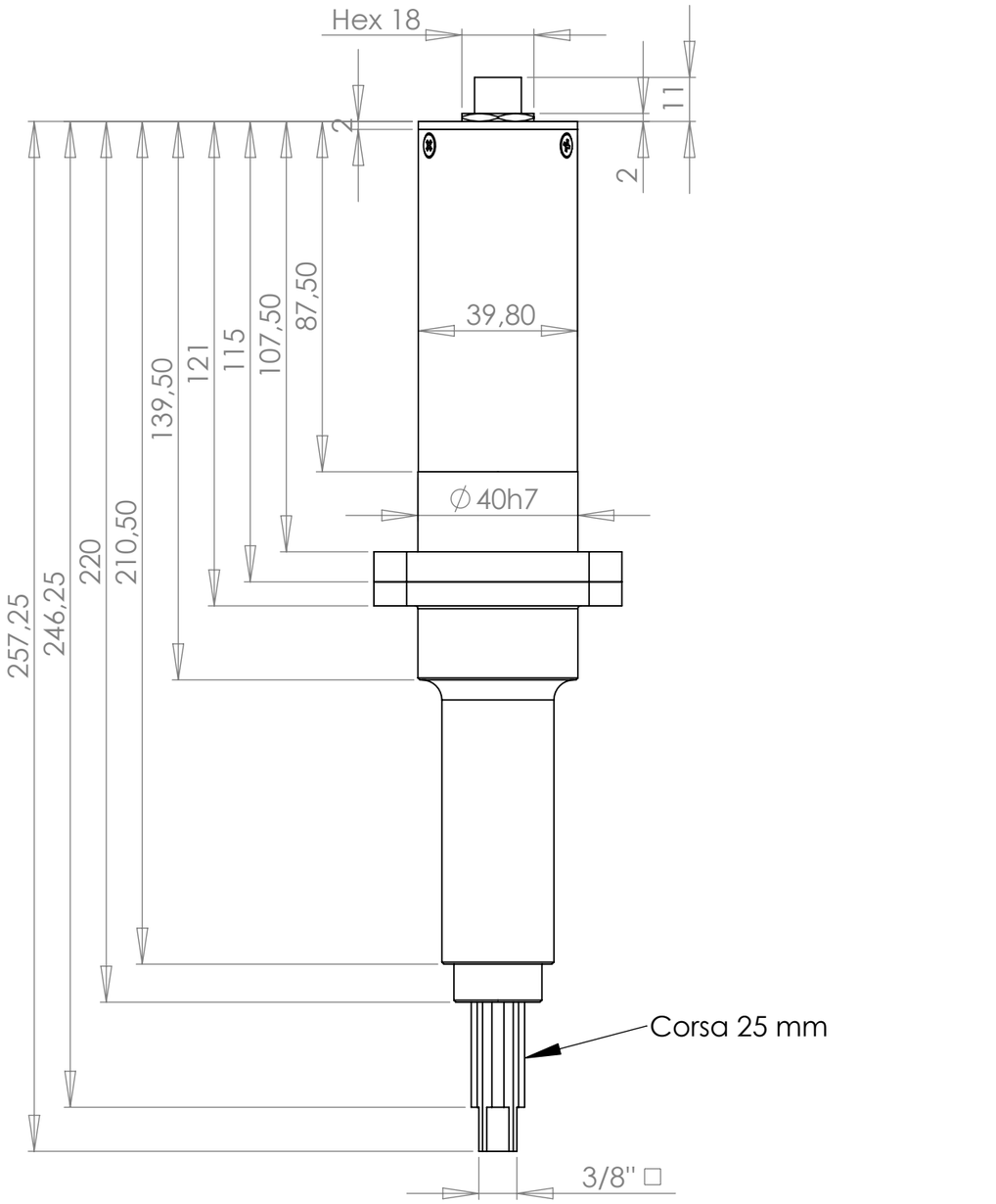

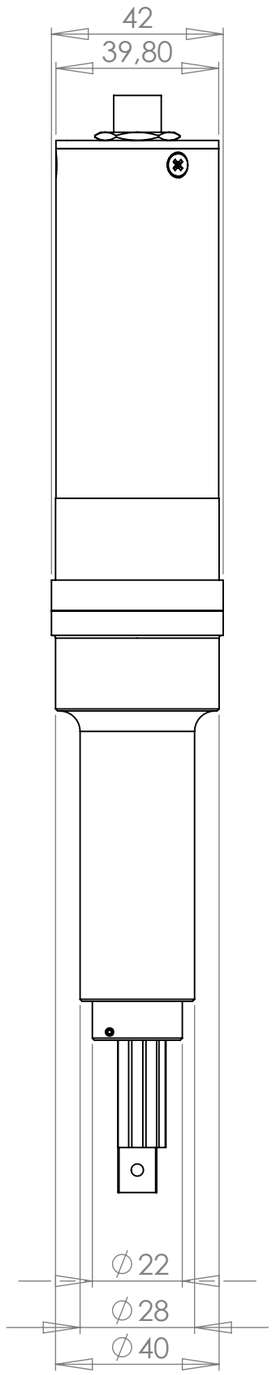

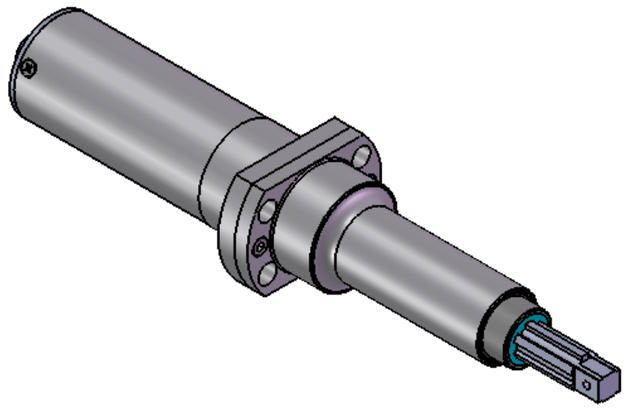

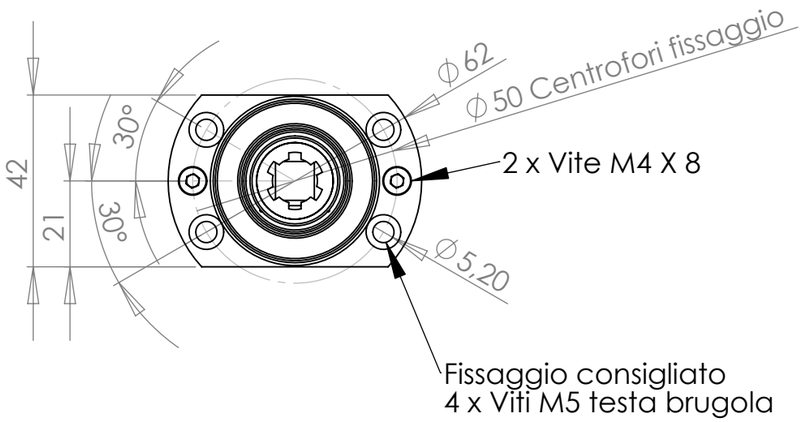

REVISIONE	NOME	FIRMA	DATA	MATERIALE:
1	Pretto Giuliano		28/05/09	
2				Nome Ingombri Pluto xx CA/FN
3				

Kolver S.R.L.

Codice Pluto 10>133211/FN
Pluto 15>133216/FN

FORMATO A3